SCHEFFKNECHT

PICK & CARRY KRAN

PCS 32
TECHNISCHE DATEN

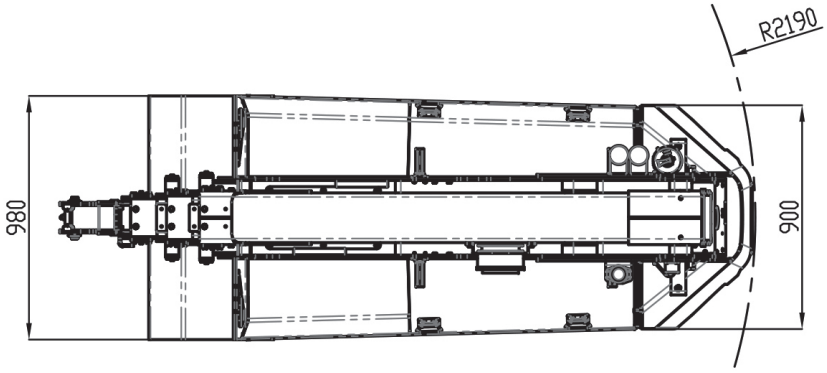
R2190
980
900

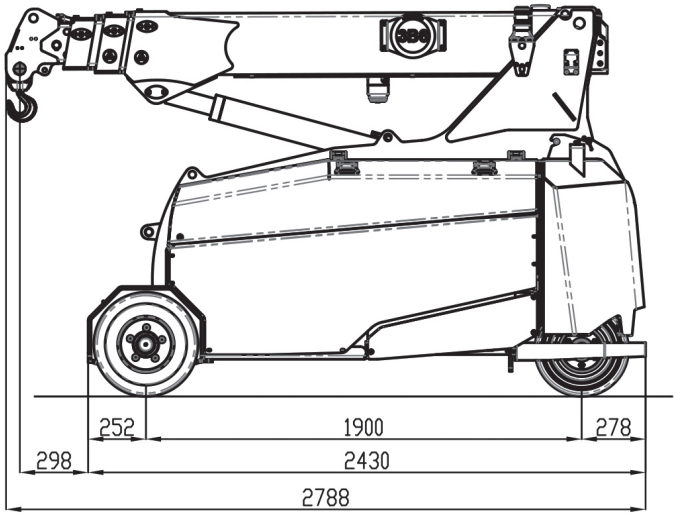
252
1900
278
298
2430
2788

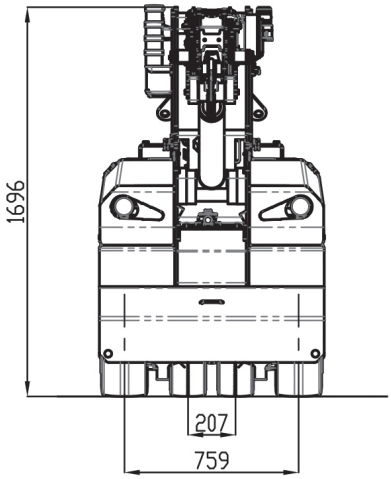
1696
207
759

Grundmast

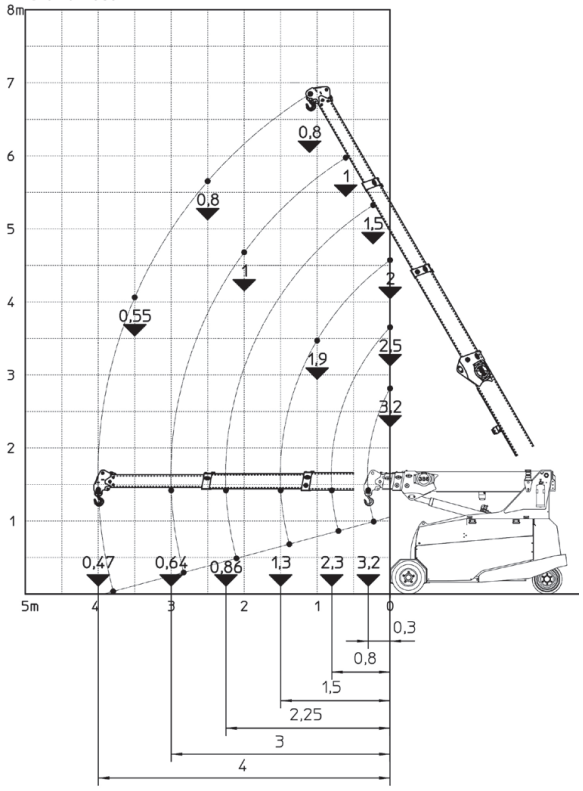
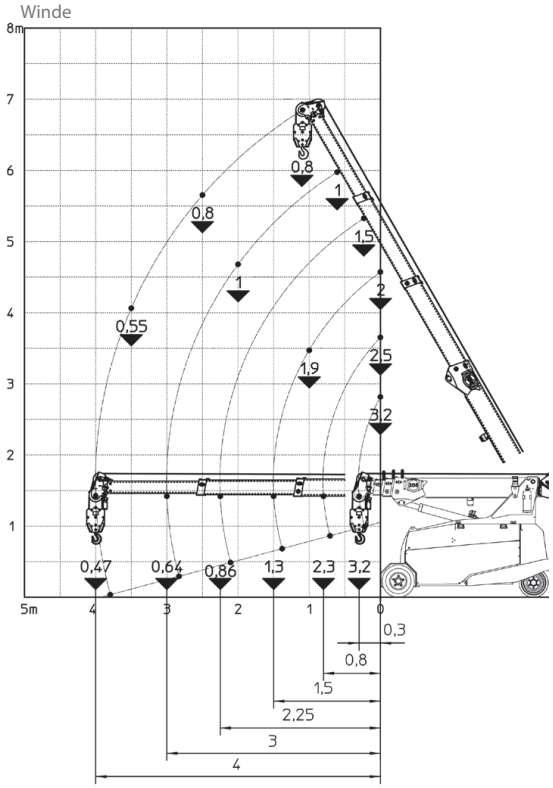
Winde